Detalhe construtivo
Escorregador Bloco
Esc. 1/50

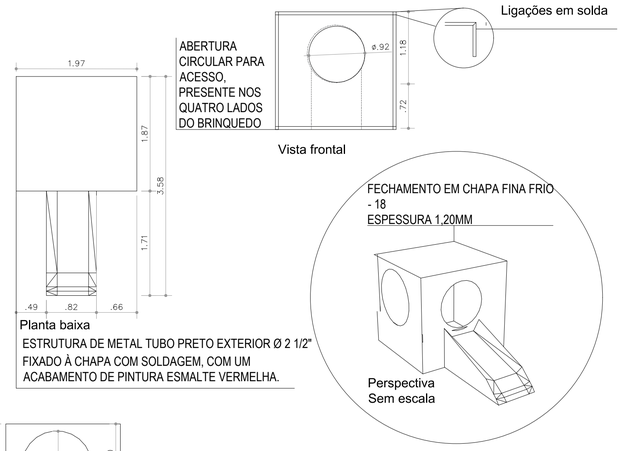

Detalhe construtivo
Balanço Circular
Esc. 1/50

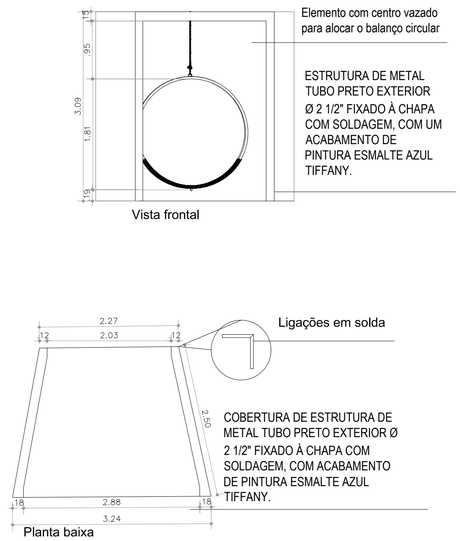

Detalhe construtivo
Sombreiro/área de descanso
Esc. 1/50

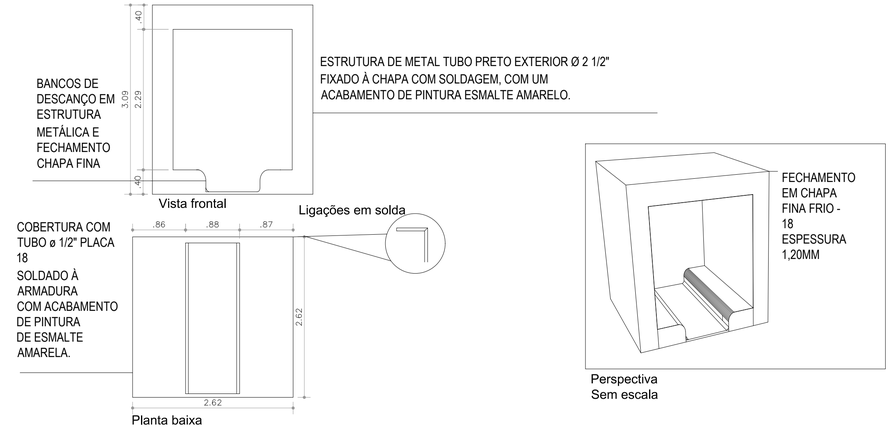

Detalhamento de fixação dos equipamentos no piso

ARMAÇÃO ESCADA CIRCULAR DO PARQUE CENTRAL
ESC 1:15

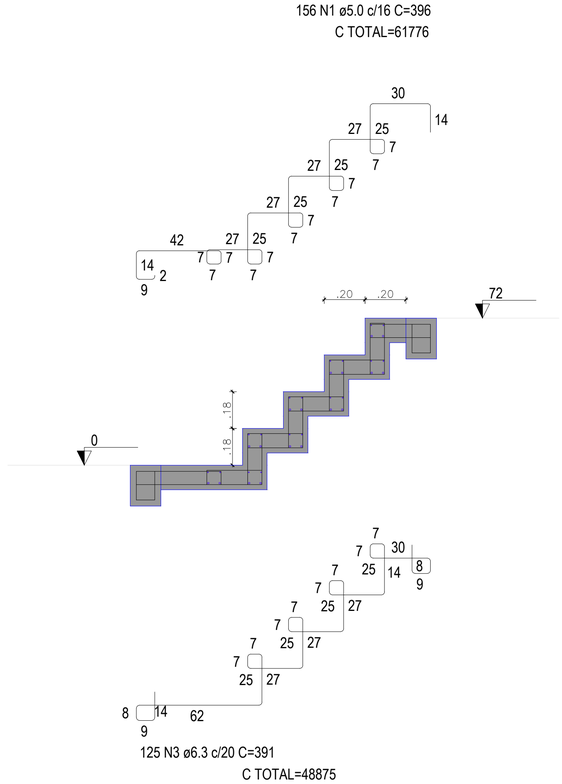

Armação Transversal Corte A-A
ESC 1:15

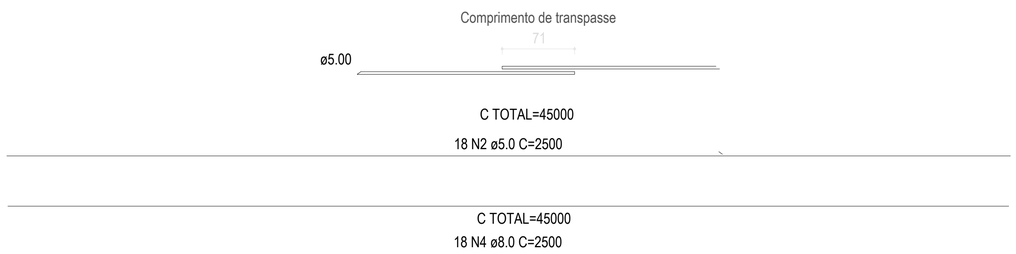

Armação Longitudinal
ESC 1:15

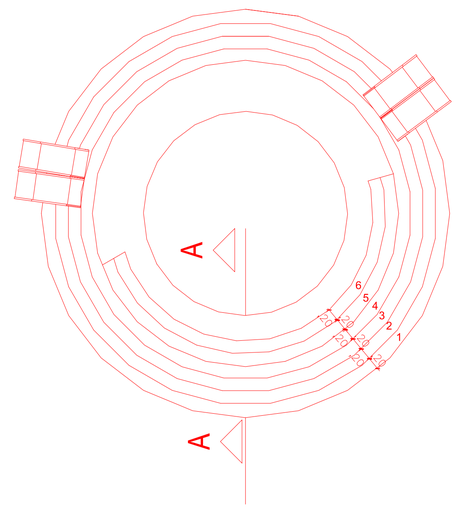

ARMAÇÃO ESCADA CIRCULAR - PARQUE CENTRAL				
N	AÇO (Ø)	COMPR. TOTAL (M)	BARRAS (Kg)	TOTAL (Kg)
N1	5,0000	617,7600	1,8480	96,0960
N2	5,0000	45,0000	1,8480	70,2240
N3	6,3000	488,7500	2,9400	120,5400
N4	8,0000	450,0000	4,7400	180,1200

Obra: Revitalização da Praça dos Pioneiros

Local: Avenida Brasil, Centro - Capanema/PR

Proprietário: Prefeitura Municipal de Capanema

Título: **PROJETO DE URBANIZAÇÃO**

Desenvolver gestão e planejamento

Referência
- ESTRUTURAL DA ESCADA CENTRAL
- DETALHAMENTO DOS EQUIPAMENTOS/BRINQUEDOS

Área de intervenção: INDICADA

Data: MARÇO / 2022

Escala: INDICADA

Prancha: 01/02

Resp.p/ projeto: ERIK TAKASHI KUROGI:04785181966 — Assinado de forma digital por ERIK TAKASHI KUROGI:04785181966 Dados: 2022.07.13 09:33:42 -03'00' — 66

ERIK TAKASHI KUROGI
ENGENHEIRO CIVIL
CREA – PR 134.983/D

Representante Tomador: AMERICO BELLE:24059587915 — Assinado de forma digital por AMERICO BELLE:24059587915 Dados: 2022.07.13 15:09:16 -03'00'

Prefeitura Municipal de Capanema
Américo Belé
Prefeito Municipal